LEGENDA

RIF.	DESCRIZIONE
GP	Gruppo di Pressurizzazione Antincendio $Q_{nominale}$= 83,2 mc/h; H= 5,04 bar
MP	Motopompa
EP	Elettropompa
P.p.	Elettropompa Pilota
SA	Serbatoio di accumulo C= 12.000 litri

RIF.	DESCRIZIONE
	Valvola d'intercettazione a sfera
	Valvola di ritegno
PS	Pressostato
MG	Manometro
MoG	Manovuotometro
Tp	Tronchetto di prova
Tr	Tronchetto di ricircolo
Q.C.	Quadro di comando
	Diaframma ricircolo acqua
	Riduttore di pressione
IL	Indicatore di livello

Note al Progetto

Locali per gruppi di pompaggio

I gruppi di pompaggio devono essere installati in locali aventi una resistenza al fuoco non minore di 60 min, utilizzati unicamente per la protezione antincendio. Deve essere uno dei seguenti (in ordine di preferenza):
a) un edificio separato;
b) un edificio adiacente ad un edificio protetto da sprinkler con accesso diretto dall'esterno;
c) un locale entro un edificio protetto da sprinkler con accesso diretto dall'esterno.
I locali per i gruppi di pompaggio devono essere protetti tramite sprinkler.
Il locale pompe deve essere mantenuto alle seguenti temperature minime o maggiori:
- 4 °C per le pompe azionate da motore elettrico;
- 10 °C per le pompe azionate da motore diesel.
I locali pompe per pompe azionate da motore diesel devono essere dotati di un'adeguata ventilazione in conformità con le raccomandazioni del fornitore.

GPIA

Gruppo di pressurizzazione ANTINCENDIO
Configurazione SOTTOBATTENTE
1 Motopompa + 1 Elettropompa + 1 Pompa pilota

Segnalazione OTTICO-ACUSTICA

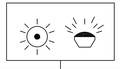

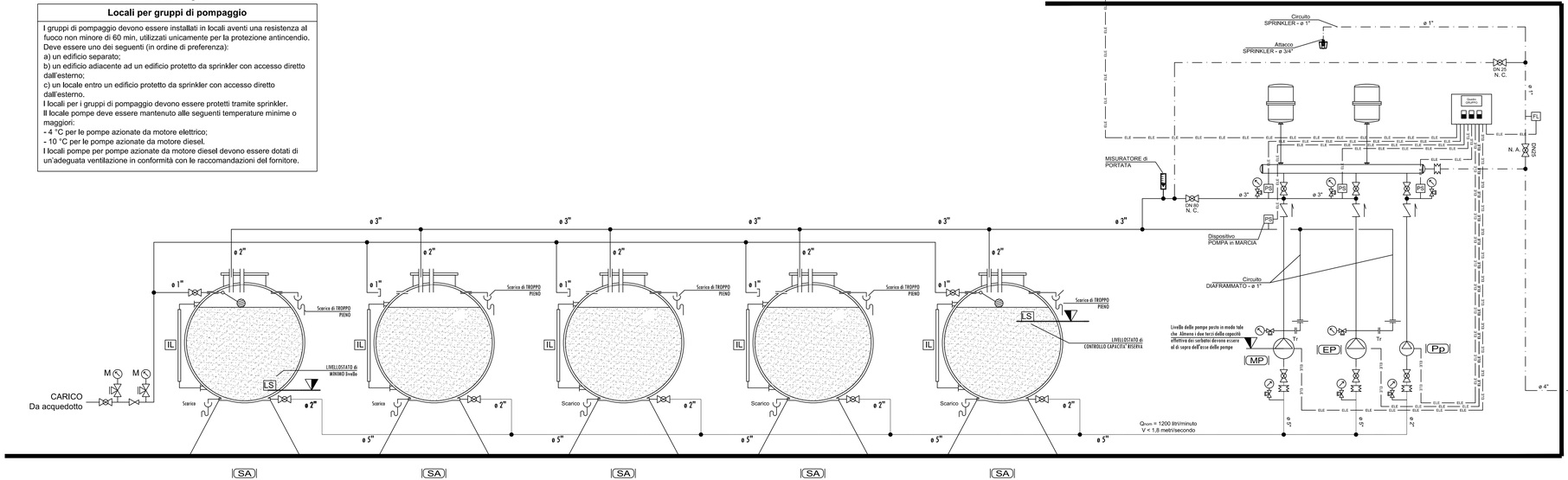

PROGETTO: *ING. ANTONIO CANINO*
SEDE LEGALE: P.ZZA G. RICCI 4 88055 TAVERNA (CZ)
SEDE OPERATIVA: VIA N. LOMBARDI 1 88100 CATANZARO
P.I.V.A. 03102150792 - C.F. CNNNTN80H17C352Y - TEL. 3289283256 - CELL. 3204141448
antonino@gmail.com - antonio.canino@ingpec.eu

CITTA' DI CATANZARO

SETTORE LL.PP.GRANDI OPERE

Riqualificazione dell'area Magna Grecia in Catanzaro Lido per la realizzazione di una area fieristica coperta.

RESPONSABILE UNICO DEL PROCEDIMENTO:
GEOM. UMBERTO COSCO

DIRIGENTE DI SETTORE:
ING. GENNARO AMATO

DATA
PROG. ESECUTIVO 08/2016
CODICE CUP: I66I11100015001
CODICE CIG: 65611308'BE

SCALA
--

Titolo Elaborato:
IMPIANTI TECNOLOGICI
IMPIANTO ANTINCENDIO
SCHEMA FUNZIONALE

Elaborato
IA.01

VISTI: